Fiche technique

Caractéristiques du produit

Chauffe-frites chauffage haut et bas lampe céramique 230 V / 1N		
Modèle	**Code SAP**	00008705
BMV 1115 + IL3	**Groupe d'articles**	Friteuses et chauffe-frites



- Vidange: Oui
- Température maximale de l'appareil [° C]: 90
- Température minimale de l'appareil [° C]: 30
- Matériel: Inox
- Emplacement du chauffage: Inférieur et supérieur

Code SAP	00008705	**Poids net [kg]**	13.00
Largeur nette [mm]	330	**Puissance électrique [kW]**	1.200
Profondeur nette [mm]	587	**Alimentation**	230 V / 1N - 50 Hz
Hauteur nette [mm]	447		

RM GASTRO, s.r.o.,
Třída Čs. armády 816,
391 81 Veselí nad Lužnicí 1, ID:49825062

Fiche technique

Dessin technique

Chauffe-frites chauffage haut et bas lampe céramique 230 V / 1N		
Modèle	**Code SAP**	00008705
BMV 1115 + IL3	**Groupe d'articles**	Friteuses et chauffe-frites

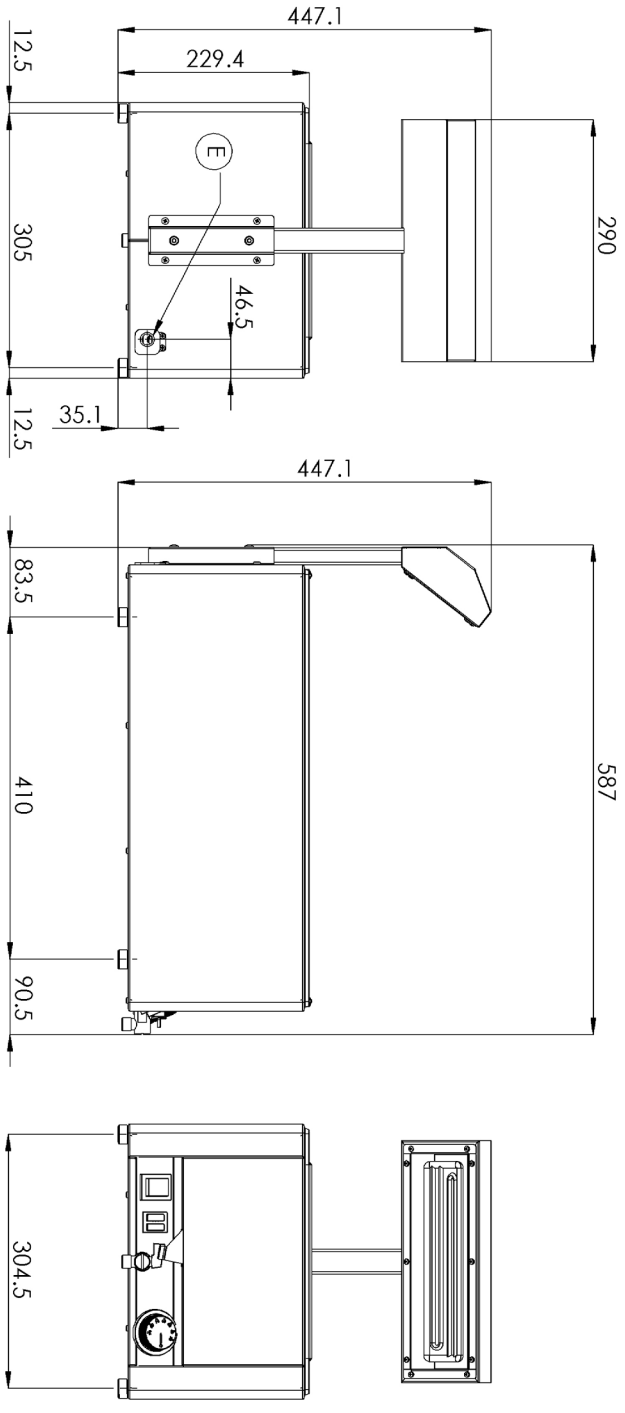

RM GASTRO, s.r.o.,
Třída Čs. armády 816,
391 81 Veselí nad Lužnicí 1, ID:49825062

Fiche technique

Avantages du produit

Chauffe-frites chauffage haut et bas lampe céramique 230 V / 1N		
Modèle	**Code SAP**	00008705
BMV 1115 + IL3	**Groupe d'articles**	Friteuses et chauffe-frites

1

Cuve en acier inoxydable

Longue durée de vie
Durabilité du matériau en acier inoxydable AISI 34
Le matériau ne rouille pas

- Économies sur les interventions d'entretien
- Service facile et plus rapide

2

Indice de protection IPX4 pour les commandes

Système sans entretien
Résistant aux éclaboussures
Longue durée de vie

- Économies sur les interventions d'entretien
- Nettoyage facile de l'appareil

3

Chauffage par le haut

Chaleur rayonnante également par le haut

- Aliments chauffés rapidement et uniformément

RM GASTRO, s.r.o.,
Třída Čs. armády 816,
391 81 Veselí nad Lužnicí 1, ID:49825062

Fiche technique

Paramètres techniques

Chauffe-frites chauffage haut et bas lampe céramique 230 V / 1N		
Modèle	**Code SAP**	00008705
BMV 1115 + IL3	**Groupe d'articles**	Friteuses et chauffe-frites

1. **Code SAP:**
   00008705
2. **Largeur nette [mm]:**
   330
3. **Profondeur nette [mm]:**
   587
4. **Hauteur nette [mm]:**
   447
5. **Poids net [kg]:**
   13.00
6. **Largeur brute [mm]:**
   395
7. **Profondeur brute [mm]:**
   705
8. **Hauteur brute [mm]:**
   482
9. **Poids brut [kg]:**
   15.00
10. **Type d'appareil:**
    Appareil électrique
11. **Type de construction de l'appareil:**
    Équipements à poser
12. **Puissance électrique [kW]:**
    1.200
13. **Alimentation:**
    230 V / 1N - 50 Hz
14. **Indice de protection d'enveloppe:**
    IPX4
15. **Matériel:**
    Inox
16. **Indicateurs:**
    Voyants de marche et de préchauffement du four
17. **Type de chauffage de l'appareil:**
    Lampe céramique
18. **Température maximale de l'appareil [° C]:**
    90
19. **Température minimale de l'appareil [° C]:**
    30
20. **Pieds réglables:**
    Oui
21. **Faux fond:**
    Oui
22. **Vidange:**
    Oui
23. **Nombre de GN / EN:**
    1
24. **Taille de l'appareil - GN / EN [mm]:**
    GN 1/1
25. **Profondeur de l'appareil - GN [mm]:**
    150
26. **Emplacement du chauffage:**
    Inférieur et supérieur
27. **Section des conducteurs CU [mm²]:**
    0,5

RM GASTRO, s.r.o.,
Třída Čs. armády 816,
391 81 Veselí nad Lužnicí 1, ID:49825062